Instruções de utilização

HOME DELUXE
WIR MACHEN DEIN ZUHAUSE

Whirlpool SPLASH exterior

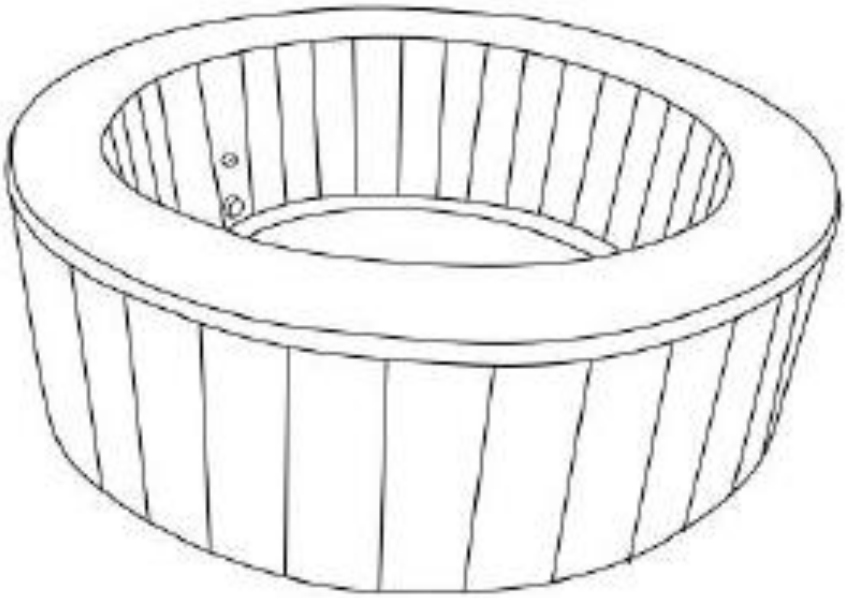

Concebido na Alemanha

WICHTIG:
PARA UMA UTILIZAÇÃO MAIS PROLONGADA. LER COM ATENÇÃO!

Início

Descrição dos símbolos 3
Dados técnicos 4
Instruções de segurança 4
Localização 10
Armazém 11
Montagem 12
Elemento de ligação 16
Lagerung 19
Partida 19
Reiniciar o filtro 20
Abastecimento de água 21
Erros de funcionamento 22
Aparelhos eléctricos e electrónicos - Informações para casas particulares 26
Lista de verificação ..... **Fehler! Textmarke nicht definiert.**

Lista de símbolos

Símbolo	Descrição do símbolo
	**ADVERTÊNCIA** O Símbolo indica os efeitos secundários desejáveis, que podem causar lesões graves e perigosas. Se o texto da montagem ou da aplicação estiver ausente, deve ser dada a indicação correspondente.
	**INFORMAÇÃO** O símbolo contém informações importantes e está indicado no ecrã. Consulte estas informações antes de efetuar a montagem ou a utilização do aparelho, para resolver problemas e evitar danos.
	**Identificação CE** O símbolo indica a conformidade do produto com as normas em vigor, que a Comunidade Europeia nos impõe. O atual manual de instruções sobre a conformidade está disponível para consulta na Home Deluxe GmbH.
	**Ler o manual de instruções** O Símbolo indica que, antes da montagem/instalação e/ou utilização do aparelho, deve ser lido o manual de instruções.
	**Proteção de geradores eléctricos e electrónicos** Os aparelhos eléctricos e electrónicos não devem ser colocados no interior da casa!
	**Não é permitido o uso de Kopfsprung** O Símbolo indica que é proibido o uso de Kopfüber na água. É possível um Zusammenstoß com outras pessoas na água.
	**Advertência** O símbolo indica que as crianças e as pessoas com deficiências físicas, sensoriais ou mentais muito acentuadas ou com problemas de aprendizagem e de conhecimento não devem ser excluídas da água.
	**Crianças em casas de banho** O Símbolo indica que as crianças em casas de banho de idosos devem ser consideradas como tal.
	**Classe I** O Símbolo indica que todas as peças de segurança do aparelho devem ser ligadas ao sistema de segurança da primeira instalação eléctrica. Trata-se de uma falha de ligação. No caso de um erro de funcionamento, este será resolvido através de uma proteção do sistema de controlo de tensão.
	**Símbolo** O símbolo indica que o produto está equipado com um sensor de tensão.
	**Fecho de rede** O símbolo indica que, em caso de trabalhos de manutenção em geradores eléctricos, o dispositivo de rede está a ser desligado.

Informações gerais

O Manual de Montagem pertence à Whirlpool SPLASH: contém informações importantes para a montagem e utilização. Leia a Montageanleitung, insbesondere die Sicherheitshinweise, sorgfältig vor der Inbetriebnahme des Whirlpools durch und bewahre diese sorgsam auf. Utilizar o artigo apenas da forma descrita neste manual, de modo a não causar danos ou ferimentos graves. Se pretender utilizar a Whirlpool em qualquer outro momento, este manual de instruções está apenas a ser utilizado.

Condições gerais de utilização

O artigo é apenas para uso privado e não para uso público. Utilize a Whirlpool SPLASH apenas da forma descrita neste manual. Qualquer outro tipo de utilização é considerado inadequado e pode ser utilizado em sacos ou objectos pessoais. O vendedor não tem qualquer direito a indemnização por danos que não tenham sido causados por uma utilização incorrecta ou por uma má utilização.

Dados técnicos

Whirlpool exterior SPLASH	
Alimentação	220 - 240 V~ 50 Hz
Temperatura de funcionamento	1,5°C/h
Aquecimento	1800 W
Luftstrom	600 W
Potência	2400 W
Dimensões da rede	350 cm
Classe de proteção IP[1)]	IPX5
Medidor de altura	⌀ 208 cm
Medidor de entrada	⌀ 160 cm
Altura	65 cm
Capacidade de água	1000 litros
Quantidade de Luftdüsen	130
Tamanho da almofada	⌀ 3 mm
Capacidade de enchimento dos filtros	1400 l / 370 gal pro Stunde

1) **IPX5**: Proteção contra água de chuva (Düse) de um filtro de água fiável

Condições de segurança



- O Gerät pode ser utilizado por crianças com menos de 8 anos de idade e por pessoas com deficiências físicas, sensoriais ou geológicas ou com antecedentes e conhecimentos desconhecidos, desde que tenham uma opinião ou um comentário sobre a utilização correta do Gerät e compreendam as suas caraterísticas. As crianças não devem brincar com o Gerät. A reinstalação e o arranque não devem ser efectuados por crianças sem autorização.
- O aparelho só pode ser utilizado através de um interrutor de corrente alternada (RCD) com uma fonte de corrente alternada - tensão não superior a 30 mA.
- As instalações eléctricas devem cumprir os requisitos das normas aplicáveis. Os aparelhos eléctricos devem ser ligados com cuidado com a varinha mágica.



- As peças, que contêm as peças mais importantes, com a ajuda de peças, que têm uma tensão de segurança de 12 V, devem ser utilizadas por uma pessoa na hidromassagem de forma não agressiva.

- Para a ligação à tomada de corrente, não deve ser utilizado nenhum cabo de alimentação, cabo de ligação, adaptador ou conversor.
- Colocar o Netzstecker apenas num local com uma superfície de varrimento bem delimitada.
- As peças com componentes eléctricos, com a ajuda de dispositivos de proteção contra incêndios, devem ser tão apertadas que não possam ser colocadas na Whirlpool.
- Para evitar que a lâmpada eléctrica se solte, não coloque a máquina de lavar roupa em funcionamento, quando esta estiver a aquecer.
- Não utilize a Whirlpool, se as lâmpadas de controlo estiverem defeituosas ou se falharem. Não coloque nenhuma cápsula de hidromassagem com um diâmetro menor do que o marcado no encaixe da cápsula.
- Para evitar o risco de lesões, as crianças não devem utilizar este produto, pois devem ser aconselhadas a usá-lo em qualquer altura.
- A água leva as crianças. Deixe a Whirlpool, depois de cada utilização, estar sempre com o seu revestimento interior vazio. Quando a função Düsenfunktion for utilizada, certifique-se de que o abdómen da Whirlpool está apenas a ser desligado.
- Não coloque o aparelho no lugar, se houver a possibilidade de a água da banheira de hidromassagem ficar espelhada.
- Gefahr eines Stromschlags. Não utilizar um gerador elétrico, se estiver a utilizar a hidromassagem ou se o seu coração estiver dormente. Não coloque nenhum gerador elétrico, como lâmpadas, telefones, rádios ou rádio, num raio de 5 furos (1,5 m).
- Não utilizar o aspirador de pó da Whirlpool, para evitar a formação de manchas.
- Colocar o produto apenas numa superfície que possa ser suportada pela estrutura da sua hidromassagem.
- A banheira de hidromassagem não deve ser utilizada em temperaturas inferiores a 4°C.
- Para evitar uma lesão devido a uma falha indevida do interrutor térmico, o aparelho não deve ser colocado num dispositivo externo, como, por exemplo, um temporizador, ou num dispositivo de armazenamento de energia, que seja regularmente instalado e ausente.
- Os trabalhos de reutilização e de reparação não devem ser efectuados por crianças, sem supervisão.
- A Whirlpool não deve ser instalada em temperaturas inferiores a 4°C.
- Gefahr eines Badeunfalls (besonders Kinder unter 5 Jahren). É importante notar que os bebés que não tenham sido infectados com o sistema Whirlpool Zugang não serão avisados. Isto deve ser resolvido, se a ligação para o exterior for efectuada por um técnico de assistência autorizado ou se for instalado um sistema de proteção contra incêndios. Para que os problemas, durante a utilização da Whirlpool, se verifiquem, as crianças não devem ser confundidas.
- Aviso de erro! Não se esqueça de verificar regularmente a posição da Whirlpool em caso de danos, desgaste anterior, manchas ou alterações. Não se deve utilizar qualquer tipo de proteção contra a corrosão ou a deterioração, uma vez que tal não significa que a Whirlpool não possa ser utilizada por crianças de tenra idade.
- Verletzungsgefahr! As bombas de hidromassagem da Whirlpool são de alta tecnologia e estão sujeitas a um controlo de água da bomba. Se as escovas de lavar roupa ou a bomba de lavar roupa estiverem um pouco danificadas, é importante que os requisitos para o controlo da água sejam eliminados. Em caso de avaria ou de avaria do aparelho, a Whirlpool não deve ser colocada em funcionamento. Um Sauganschluss não deve ser efectuado através de um Ersatzteil ausgewechselt, se este tiver um fio mais baixo do que os números do alarme original
- Verletzungsgefahr! Se o cabo de rede estiver danificado, o SPLASH da Whirlpool pode ser desligado imediatamente após a colocação em funcionamento.
- Proteção contra o choque! Não utilizar quaisquer outros aparelhos electrónicos, tais como lâmpadas, telefones, rádios ou rádio, dentro de um raio de 1,5 m da Whirlpool.

- Perigo de queda de tensão! Perigo de queda de lâmpadas eléctricas. Não utilizar a banheira de hidromassagem quando esta estiver a arder, a escorrer ou a fumegar.
- Para reduzir o risco de lesões, não utilize este produto sem uma inspeção permanente.
- Proteja-se e faça com que a Whirlpool, após cada utilização, seja sempre utilizada através de um bloqueio.
- **Wir weisen darauf hin, dass die Home Deluxe GmbH grundsätzlich keine Kosten für Montage oder handwerkliche Leistungen - wie etwa Elektrikerkosten oder vergleichbare Fachmannkosten - übernimmt.**

PARA REDUZIR O RISCO DE DANOS:



1. A água na Whirlpool não deve ultrapassar os 40°C. As temperaturas da água entre 38°C e 40°C devem ser consideradas seguras para pessoas saudáveis. Para os mais pequenos e se a Whirlpool for utilizada durante menos de 10 minutos, devem ser utilizadas temperaturas de água mais baixas. Antes da utilização, deve ser introduzido um sinal de aviso.
2. Se a temperatura da água da banheira de hidromassagem for demasiado elevada durante os primeiros meses de funcionamento da banheira de hidromassagem, a temperatura da água da banheira de hidromassagem não deve ser demasiado elevada, a temperatura da água da banheira de hidromassagem deve ser reduzida e a temperatura da água da banheira de hidromassagem deve ser reduzida e o utilizador deve ser tratado com cuidado.
3. O controlo da temperatura da água deve ser efectuado a partir do depósito da Whirlpool.
4. A ingestão de álcool, estupefacientes ou produtos de arsénio antes ou durante a utilização das máquinas de lavar roupa pode levar à perda de consciência e de informação.
5. Antes da utilização de uma banheira de hidromassagem, as pessoas com problemas de saúde devem receber aconselhamento médico.
6. As pessoas que sofrem de influências médicas e/ou que, na última década, foram afectadas por doenças, devem procurar aconselhamento médico após a utilização de uma máquina de hidromassagem, uma vez que alguns medicamentos podem ser benéficos para a saúde, enquanto outros podem ser prejudiciais para a frequência cardíaca, o sangramento e o cancro.
7. Não coloque o cabo da máquina na água e não use água da Whirlpool.

- As pessoas com doenças cardíacas graves não devem utilizar a Whirlpool.
- Para evitar danos, passe pelo interior e pelo exterior com cuidado.
- As mulheres mais ou menos calvas e as que podem ser mais calvas devem consultar um médico antes de utilizarem a Whirlpool.
- Um maior tempo de permanência numa banheira de hidromassagem pode ser prejudicial para a sua saúde.
- Se for mais quente, pode ser necessário um maior tempo de utilização na Whirlpool para o seu corpo. Verificar a temperatura da água antes da utilização. Não coloque a Whirlpool em funcionamento, se a água for mais alta do que 38°C. Não deixe a banheira de hidromassagem durante mais de 10 minutos.
- A Whirlpool Wärme in Verbindung mit Alkohol, Drogen oder Medikamente kann zu Bewusstlosigkeit führen.
- Verificar imediatamente a máquina de hidromassagem, se não estiver bem, se estiver com ventos fortes ou se estiver com problemas. A água da banheira de hidromassagem pode causar hipertermia e perturbação do sono.
- Os sintomas, sintomas e efeitos secundários da hipertermia podem ser descritos da seguinte forma: A hipertermia ocorre quando a temperatura ambiente do coração atinge um valor que ultrapassa em alguns graus a temperatura normal do coração de 37°C. Os sintomas da hipertermia são a diminuição da temperatura corporal, o cansaço, a letargia, o desconforto e a dor. Os efeitos secundários da hipertermia são: uma diminuição da temperatura da água; o facto de não se

perceber a hidromassagem; o facto de não se perceber a hidromassagem; o facto de se perceber a dor de cabeça, a dor de cabeça de uma pessoa; o facto de não se perceber a hidromassagem; e o facto de se ficar desorientado, quando a hidromassagem se torna mais forte.

- O consumo de álcool, estrogénio ou medicamentos pode reduzir o risco de hipertermia tóxica numa banheira de hidromassagem.
- Colocar todos os produtos químicos na água, mas não a água nos produtos químicos. O contacto da água com os produtos químicos pode provocar uma sensação de choque ou reacções fortes.
- Não esguichar na banheira de hidromassagem. Não coloque em nenhuma banheira de hidromassagem ou em qualquer outro aparelho de limpeza.
- Vermeide Haare und Schmutz in den Abflussrohren.
- Utilizar um produto de reutilização neutro para a reutilização das banheiras de hidromassagem.
- Não utilizar nenhum produto de reutilização alcalino, alcalino ou orgânico (por exemplo, álcool alcalino, água tóxica, amoníaco, acetona, etc.) para a reutilização.
- Se a bomba não estiver a causar danos, a máquina de lavar roupa não deve ser colocada em qualquer sítio, uma vez que não há água.
- Não se esqueça de que não deve utilizar produtos de limpeza e de limpeza em conjunto com a piscina. Uma solução de cloro coerente pode provocar manchas no produto.
- Durante a utilização das piscinas, não devem ser utilizados quaisquer produtos químicos. Podem ocorrer hematomas e aumentos de temperatura.
- Limpar as peças de roupa com um dedo de borracha, não limpar com um dedo de borracha molhado e não utilizar nenhum outro produto de limpeza orgânico.
- O giz e/ou as manchas na parte superior das banheiras de hidromassagem podem ser colocados com Zahnpasta num dedo estranho.
- Verwende os materiais de reforço de madeira, que podem ser utilizados com água.
- Atenção: não utilizar Nagellack, Nagellackentferner, trockene Flüssigreiniger, Aceton, Farbentferner ou outros produtos de limpeza com Acrylflächen.
- Tenha em atenção que o Acrylloberfläche após cada utilização deve estar bem limpo e que não devem ser introduzidos quaisquer outros produtos de reutilização no sistema de zircónio.
- Montagem e desmontagem apenas para crianças.
- As crianças não devem utilizar a Whirlpool sem a supervisão dos seus pais.
- As crianças não devem brincar com o Gerät.
- A reinstalação e a manutenção devem ser efectuadas por um adulto que esteja familiarizado com a utilização de um dispositivo de proteção contra incêndios.
- Durante a utilização das Whirlpools, não devem ser utilizados quaisquer outros aparelhos eléctricos, nem em cima nem em baixo das Whirlpools.
- Colocar o cabo de rede dos anéis de ligação deste produto a uma distância inferior a 3,5 m da máquina de lavar roupa e posicioná-lo a uma altura mínima de 1,2 m. 1,2 m.
- Ziehe immer den Netzstecker, bevor du das Produkt reinigen, entfernen, warten, andere Anpassung vornehmen willst.
- O cabo de rede não deve ser colocado diretamente no exterior.
- Coloque o cabo de rede de modo a que este não possa ser danificado por objectos como, por exemplo, raspadores, cestos de lixo ou outros.
- Se a etiqueta de rede do SPLASH da Whirlpool estiver danificada, esta **deve ser** colocada antes de ser colocada em funcionamento. Contacte o seu revendedor ou o seu fornecedor, para obter informações sobre os danos causados.
- Verwende als Ersatz nur Originalersatzteile.
- Não coloque a Whirlpool sem água durante longos períodos de tempo. Não coloque a Whirlpool durante um longo período de tempo diretamente sobre o sol.

- Se o produto não estiver a ser utilizado durante um longo período de tempo, por exemplo, no inverno, coloque o produto em cima e veja-o no interior.
- Não deixar a água da banheira de hidromassagem entrar em contacto com a água. Não coloque a hidromassagem no lugar, se a água estiver contaminada.
- Não verifique a Whirlpool, se esta tiver sido danificada durante a transferência e/ou se tiver algum problema de funcionamento. Contacte imediatamente o centro de assistência técnica da Home Deluxe GmbH. O serviço de assistência técnica da Home Deluxe GmbH será informado.
- Não se esqueça de verificar a Whirlpool. Não deixe que outras pessoas utilizem a Whirlpool sozinha.
- Não coloque água com uma temperatura superior a 40°C diretamente na hidromassagem.
- Coloque as águas da banheira de hidromassagem mais afastadas, para que os resíduos não se dissolvam.
- Não coloque nenhum Badeöl ou Badesalz na água da Whirlpool.
- A hidromassagem deve ser colocada numa superfície plana e plana.
- Se a água de lavagem excessiva não for um problema, deve ser orientada em torno da Whirlpool para uma substituição adequada

Segurança do aquecedor de água



- A inspeção não-interrompida, ativa e segura dos bebés e crianças sem idade para beber, por parte de pessoas competentes, é extremamente importante (é importante que, no caso de crianças com menos de cinco anos, o grau de dificuldade de aprendizagem seja maior).
- É necessário ter uma pessoa competente, que possa ajudar a Whirlpool com o seu manuseamento.
- Se a hidromassagem não estiver a ser utilizada ou se não estiver a ser utilizada, retire todos os brinquedos da hidromassagem e do seu ambiente, para que as crianças não se sintam incomodadas com a hidromassagem.
- Disposições de segurança
- Para evitar um contacto indevido com a banheira de hidromassagem, deve ser utilizada uma cobertura de proteção ou qualquer outra proteção de segurança.
- As coberturas, as coberturas de piscina, o alarme de piscina ou outras medidas de segurança são boas ferramentas, mas não são um substituto para uma vigilância sem controlo e competente por parte dos adultos (pessoas com menos de 18 anos).
- Segurança da casa
- Colocar um telemóvel funcional e uma lista de números de telefone na proximidade da Whirlpools.

Proteção contra incêndios

Estão em causa os direitos legais de indemnização e de garantia sobre a compra.
A Home Deluxe GmbH não tem qualquer direito a indemnização por danos causados por não cumprimento da garantia de compra. As reclamações, que se verificarem devido a uma montagem ou utilização incorrecta, serão retiradas da lista de garantia. No caso de reclamações sobre o produto, deve ser feito um pedido através do formulário de contacto na nossa página de Internet e no nosso serviço de apoio ao cliente, tendo em conta o nome do produto, o número de série e uma fotografia do tipo de produto:

Home Deluxe GmbH
Schanzeweg 2
32312 Lübbecke
Alemanha
Tel: +49 (0)5743 6181-0
www.home-deluxe-gmbh.de

Se tiver outras questões, contacte o nosso serviço de apoio ao cliente através do formulário de contacto.

Utilização segura da Whirlpools

- Todos os utilizadores - especialmente as crianças - devem aprender a nadar.
- Ler as informações sobre a situação atual (Wiederbelebung) e verificar estas informações regularmente. Isso pode, em caso de queda, causar uma diferença significativa.
- Instrua todos os utilizadores da Whirlpool, einschließlich der Kinder, was im Notfall zu tun ist.
- Não se coloque em contacto com um aparelho de limpeza. Isto pode levar a lesões graves ou a morte.
- Não utilize a Whirlpool, se ingerir álcool ou medicamentos; isto pode prejudicar a sua capacidade de utilização segura da Whirlpool.
- O consumo de álcool, estupefacientes e medicamentos durante a utilização da Whirlpool pode levar a uma maior tranquilidade e a um maior controlo.
- Se utilizar a bomba de hidromassagem, retire-a completamente da água, antes de a colocar na câmara de hidromassagem.
- Não utilizar a máquina de lavar Whirlpool para evitar doenças, desde que a água da Whirlpool seja bem tratada e tenha uma boa higiene.
- Lager Chemikalien außerhalb der Reichweite von Kindern.
- As pessoas com doenças graves e as pessoas que sofrem de doenças cardíacas, que sofrem de hemorragias ou de outros problemas cardíacos, bem como as pessoas diabéticas, devem consultar o seu médico antes de beberem a água da banheira de hidromassagem.
- Conselhos para o inverno da Whirlpool SPLASH exterior
- Desligue a energia, porque a banheira de hidromassagem tem uma função de proteção contra o frio, pelo que não é necessária. Não coloque a Whirlpool na extensão da coluna e aperte o Thermoabdeckung. Ao utilizar a Whirlpool, coloque água muito quente no interior, para que a temperatura do ar possa baixar e para que a temperatura do termogerador possa diminuir.
- Wenn der Whirlpool wegen kalter Witterung längere Zeit nicht benutzt werden soll, empfiehlt es sich, das Wasser abzulassen und den Strom abzuschalten. Desta forma, não é possível desinfetar os tubos e as bombas. Coloque a Whirlpool com um dedo da mão mais grosso, antes de a colocar no chão.

Proteção contra incêndios

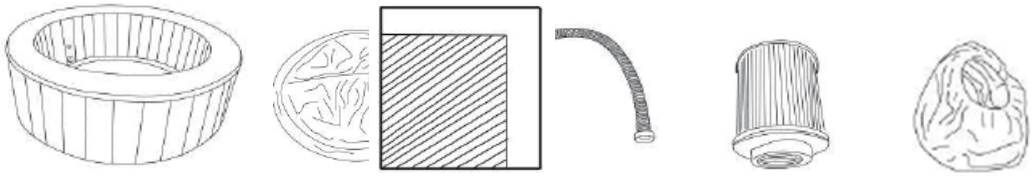

A **B** **C** **D**

A. Banheira de hidromassagem
B. Banheira de hidromassagem com Schnallen
C. Descarga de ar
D. Descarga de filtro & Descarga de filtro
E. Goma de mascar
F. Reparação
G. Montagem

Aufstellort

- O corpo tem de estar numa posição em que se possa criar uma forma de vida correta.
- Deve ser fornecido um sistema de drenagem adequado, para que a água seja libertada de forma segura.
- Não coloque a hidromassagem em cima de um tapete ou de qualquer outro material que possa ser danificado pela fadiga.
- Colocar a banheira de hidromassagem **apenas** em balcões, terraços, etc., quando a estática estiver correta e a capacidade máxima das piscinas com água, incluindo quatro pessoas, for suficiente.



Devido aos pesos combinados da banheira de hidromassagem, da água e da pessoa, é extremamente importante que o corpo, no qual a banheira de hidromassagem está instalada, seja absolutamente flácido e uniforme e que o peso da banheira de hidromassagem seja mínimo. Se a Whirlpool for colocada num outro elemento, que não corresponda às condições acima mencionadas, não poderá ser excluída da garantia. O estado de conservação dos electrodomésticos é, em grande medida, o resultado da verificação da qualidade dos electrodomésticos Whirlpool.

Instalação no interior

Siga as seguintes recomendações, quando estiver a utilizar a Whirlpool no interior da casa.

- O corpo deve suportar a capacidade da banheira de hidromassagem. O corpo deve ter uma superfície mais estreita e uniforme.
- Para a instalação de uma banheira de hidromassagem em ambientes fechados, não é necessário efetuar uma limpeza normal. Na construção de novos recintos para a Whirlpool, é necessário instalar um filtro de corpo.
- A fiabilidade é uma caraterística natural da instalação da Whirlpool. Respeite as consequências da fadiga de ar em materiais como o papel, o papel, etc., no local indicado. Para minimizar estes efeitos adversos, é melhor reduzir a área afetada de forma adequada. Um arquiteto pode ajudar, mostrando se é necessário um maior grau de confiança.

Instalação na Alemanha

- Independentemente do facto de o utilizador pretender instalar a Whirlpool, é importante que o utilizador utilize um fundamento sólido. Se quiser utilizar a hidromassagem na rua, certifique-se de que não existem quaisquer outros factores de risco, que possam afetar o funcionamento da hidromassagem.
- Durante a limpeza, a limpeza ou a limpeza, pode entrar água na Whirlpool. A hidromassagem deve ser instalada na proximidade de um corpo.
- Não deixe que a parte superior da banheira de hidromassagem seja, durante muito tempo, ligada diretamente à luz solar.

Montagem

Para a montagem não são necessários quaisquer outros aparelhos. Tudo o que é necessário está listado no topo da página 9 do folheto informativo.

Montagem da banheira de hidromassagem

Passo 1
Retirar a bomba de hidromassagem da embalagem e colocar o aparelho. Retirar a bobina de ar.
Verificar se a piscina se encontra no sítio certo, na parte de trás.

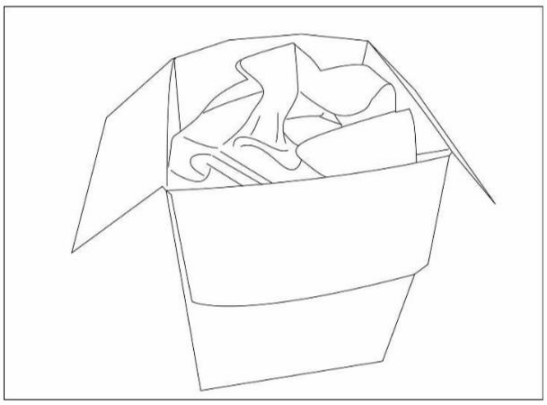

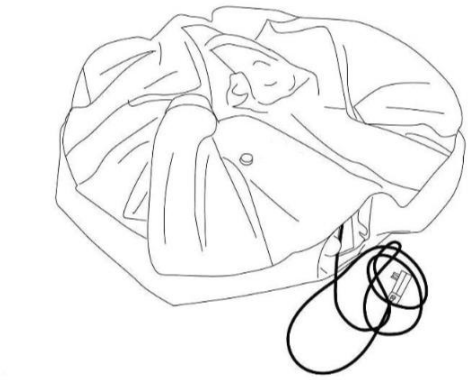

Passo 2
Introduza o Netzstecker na mangueira e prima o botão "Reset", até o Kontrollleuchte ficar vermelho. Aconselhamo-lo a testar a segurança dos dispositivos de controlo da rede, antes de utilizar a piscina. Se a luz de controlo estiver ligada após clicar no botão "Teste", significa que o Netzstecker está a funcionar. Carregue no botão "RESET", para que a Whirlpool entre em funcionamento.



Passo 3

Coloque a tampa da proteção da água em cima. Coloque uma extremidade da válvula de ar com o botão de pressão.

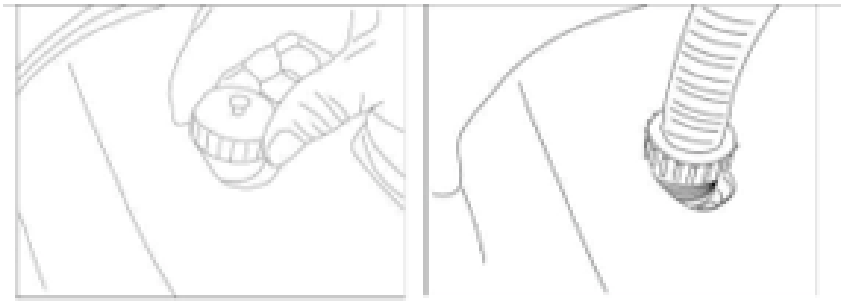

Passo 4

Deslocar a tampa dos cabos de luz. Verbinde das andere Ende des Aufblasschlauches mit dem Anschluss.

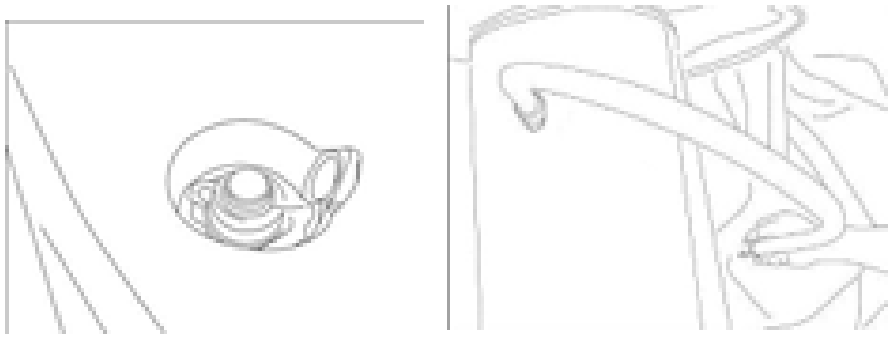

Passo 5

Desligar a bomba de hidromassagem devido a um gosto de gás de combustão



Se a bomba de hidromassagem estiver demasiado quente, coloque a bomba de hidromassagem com o sabor da bomba de hidromassagem mais abaixo.

Erro: Não é possível colocar o aparelho em funcionamento.
Achtung: Wenn du Luft in den mit Wasser befüllten Whirlpool nachfüllen möchtest, musst du den Luftstrom zunächst 2 - 3 Minuten lang durch Drücken der Luftblasen-Taste arbeiten lassen; anschließend führe die obigen Schritt 2-5 aus.

Passo 6
Introduzir o revestimento de ar, colocar o ventilador de forma apertada.

Passo 7
Introduzir o ventilador de ar, deslocar o ventilador para a direita.

Passo 8
Colocar o filtro no suporte de água da banheira de hidromassagem.

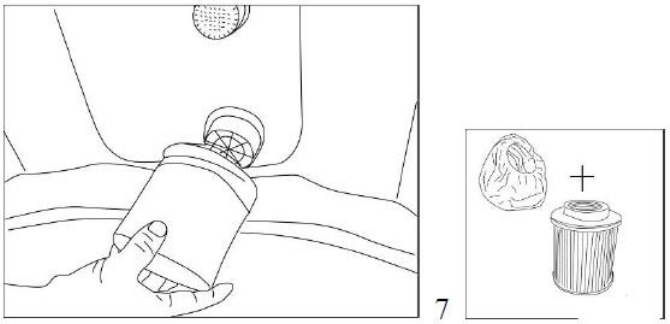

Passo 9
Coloque a hidromassagem com o gancho de arranque até ao ponto de água na varinha da hidromassagem.

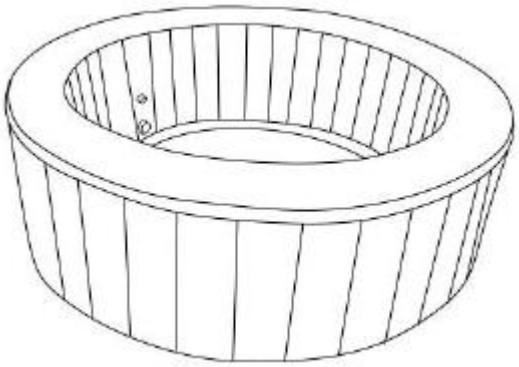

Passo 10
Colocar o abdómen na hidromassagem e deslocá-lo com os parafusos nas extremidades.

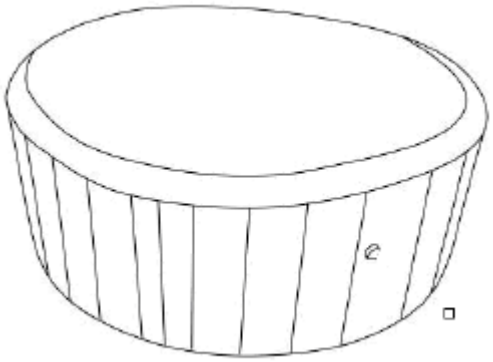

Base

A base do suporte é feita de um material de PU de alta qualidade, que é elegante e bonito. A parte superior da base pode ser esticada.
O elemento da base é vercromado, o que está em conformidade com as normas ROHS. A folha de cobertura foi colocada com um dispositivo de segurança.

Ecrã

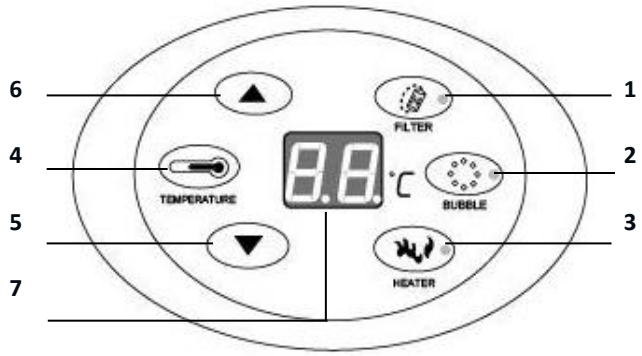

1. Filtro "Ein/Aus"
2. Sprudelfunktion (Bolha) "Ein/Aus"
3. Heizen "Ein/Aus"
4. Temperatur- Sabor
5. Temperaturas elevadas
6. Temperatur senken
7. Temperaturanzeige

Descrição do sabor

Abbildung	Descrição
	**Sabor FILTRO:** Ao premir o botão "**FILTER**", a bomba de filtro é activada ou desactivada. - A bomba do filtro está eingeschaltet, o LED de controlo no sabor fica **vermelho**. - A bomba de filtro está ausente, o LED de controlo está "**aus**". **Nota:** A função de filtro só pode estar ausente quando a função de aquecimento está ausente.
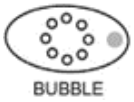	**BUBBLE-Taste:** Ao premir o botão "**BUBBLE**", a função de pulverização é activada. - A função de pulverização é activada, o LED de controlo no sabor fica **vermelho**. - A função de pulverização está ausente, o LED de controlo está "**aus**". Depois de 20 minutos de utilização, a função de pulverização pára automaticamente, se a função estiver mais genuína, é necessário fazer uma pausa de 10 minutos eingehalten, e o sabor "BUBBLE" pode ser apagado. Durante o período de tempo em que a função de pulverização foi activada e o tempo de funcionamento foi de 15 minutos, a função de pulverização pode ser desactivada ou activada. Utilizar 10 minutos para o arranque dos pulverizadores. Se a bomba de pulverização estiver a 20 minutos de funcionamento e for desligada, a bomba de pulverização não pode ser desligada dentro de 10 minutos.

Abbildung	Descrição
	**Sabor do aquecedor:** Ao premir o botão "**HEATER**", o sistema de aquecimento é ativado. - O sistema de aquecimento é eingeschaltet, o LED de controlo no gosto está "**rot**". - O sistema de aquecimento está ausente, o LED de controlo está "**aus**". Ao premir o botão "**AQUECEDOR**", o sistema de aquecimento é desligado, o LED de controlo fica **vermelho**, o LED de controlo dos filtros fica **vermelho** e a bomba de filtro entra em funcionamento. A temperatura indicada foi atingida, o sistema de aquecimento coloca o aparelho em funcionamento, o LED de controlo do aquecimento acende mais uma vez. A bomba de filtragem coloca o aparelho em funcionamento, o LED de controlo do filtro apaga-se. Se a temperatura da água for reduzida para 2° abaixo da temperatura indicada, o sistema de aquecimento começa a funcionar automaticamente, e a bomba do filtro começa a funcionar. O LED de controlo do filtro acende.
	**TEMPERATURA Taste:** Ao premir o botão "**TEMPERATUR**", o visor fica intermitente, os números de zeros ficam intermitentes e podem ser apagados ao premir os botões **5** e **6**. Se o aparelho estiver desligado, é necessário que o sabor "**TEMPERATUR**" seja ativado para que o aparelho possa ser configurado. Temperatura padrão: 40°C Temperatura de referência: 20 - 40°C
	Ao premir o botão "Taste", a temperatura é reduzida.
	Ao premir a tecla Taste, a temperatura é mantida.

Se as configurações estiverem concluídas, prima sem soltar o botão TEMPERATURA para as atualizar. Em seguida, o visor indica a temperatura atual da água.

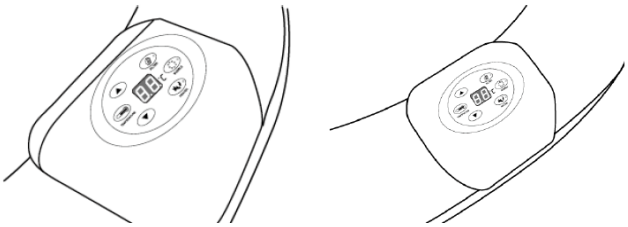

A estrutura do suporte do ecrã é feita de um material de PU de alta qualidade, que é extremamente resistente e anguloso. A estrutura não pode ser alterada. As partes do suporte são cromadas. O revestimento exterior foi revestido com um material de limpeza mais fino.

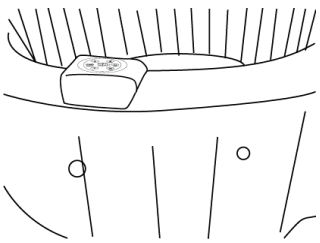

Lavar com água: A água deve ser colocada a cerca de 2 cm acima da linha de água. Se o nível

da água for muito baixo, pode ocorrer um mau funcionamento do aquecimento. Se o nível de água for muito alto, a água pode ser absorvida durante a utilização.

Descarga de água

- A água da Whirlpool deve ser regularmente filtrada. A filtragem da água é efectuada de forma contínua.
- A água da Whirlpool deve ser regularmente tratada com produtos químicos especiais. No entanto, não devem ser utilizados produtos químicos com caliócitos. Se forem utilizados produtos químicos com iões de cálcio para a limpeza de águas residuais, podem ocorrer pequenas incrustações de calcário nos tubos e nas partes dos sistemas de aquecimento. Os depósitos de calcário conduzem a danos nos componentes eléctricos e podem conduzir a uma queda posterior.
- Após 168 falhas de funcionamento dos sistemas de filtragem, é emitido um sinal de aviso, que o utilizador deve avisar sobre a reinicialização ou a falha dos filtros.

Lagerung

Colocar a água totalmente fora do tanque de água, introduzir os filtros de água nos tanques.
Certifique-se de que a totalidade da água da banheira de hidromassagem e do tanque de vapor está limpa. Isto é importante para prolongar a vida útil das banheiras de hidromassagem. Aconselhamos a utilização de um filtro de água, para que a água dos radiadores e das bombas de drenagem da hidromassagem possa ser limpa ou anestesiada. Introduzir a placa de filtragem.
Em seguida, coloque a hidromassagem num curto espaço de tempo até à descarga, depois deixe a água completamente em baixo e feche a hidromassagem.
No inverno, a banheira de hidromassagem fica fechada na casa. Durante o inverno, as temperaturas são muito elevadas, o que leva a uma alteração dos materiais. Por isso, em tais situações, pode haver problemas com a queda. Coloque a Whirlpool na embalagem original após a queda, coloque a embalagem num local onde não haja qualquer tipo de tensão solar direta.

Arranque

Reiniciar o cartucho do filtro no mínimo durante 72 - 120 períodos de funcionamento. Após a utilização, a cassete do filtro deve ser substituída pelo menos uma vez por mês.

Lavar a água durante alguns dias ou utilizar produtos químicos especiais para a piscina. Nas banheiras de hidromassagem comuns devem ser utilizados produtos químicos para piscinas. O seu assistente de piscina informa-o sobre os produtos químicos mais recentes e o seu manuseamento. Aceite as recomendações dos vendedores dos produtos químicos em causa.
Colocar os cloretos e os grânulos, antes de a água da piscina ter sido enchida, num recipiente.
Verter a solução de cloro com a água da piscina.
Os problemas de hidromassagem provocados por uma má aplicação de produtos químicos ou por um mau manuseamento da água não são excluídos da garantia.

- pH-Wert: Recomendamos que o pH-Wert das águas residuais se situe entre 7,2 e 7,8 - com uma alcalinidade total de 80 - 120 ppm e um teor de cloro livre entre 3 e 5 ppm.
- Verificar a qualidade da água, pelo menos uma vez por semana, com um teste manual. Um pH mais baixo pode afetar a água da torneira e da bomba. Os danos causados por uma má qualidade da água não podem ser excluídos da garantia.
- A Whirlpool-Besitzer é responsável pela melhor proteção contra a água; por isso, deve ser fornecido um kit de desinfeção de acordo com as regras (bei Bedarf: täglich). O dispositivo de desinfeção permite a eliminação de bactérias e viroses na água.

Reiniciar a cassete do filtro

1. Desbloqueie a proteção do filtro, antes de seguir os seguintes passos.
2. Retire o cartucho do filtro com a ajuda de um garfo.
3. Retire o pescoço do cartucho do filtro.

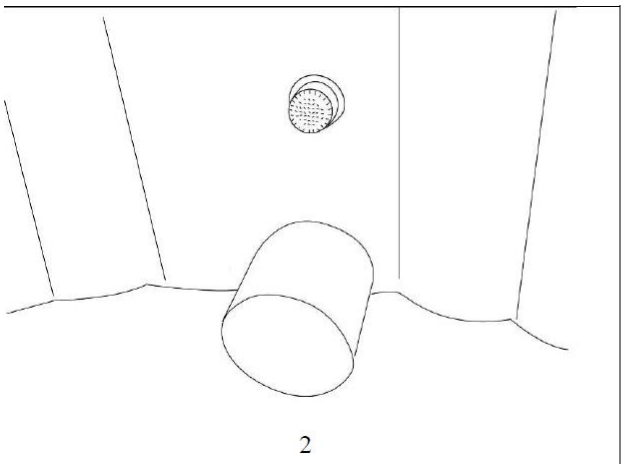
2

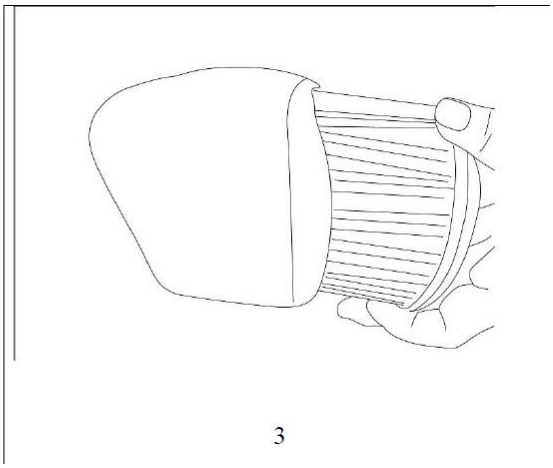
3

4. A cassete de filtro pode ser usada com um gancho de fixação e, em seguida, ser utilizada novamente. No entanto, a cassete de filtragem só pode ser utilizada de forma ausente, se forem detectados danos graves ou problemas de funcionamento.
5. Coloque o abdómen novamente sobre o cartucho do filtro e coloque o cartucho do filtro na posição de abertura com o vidro de lavagem.

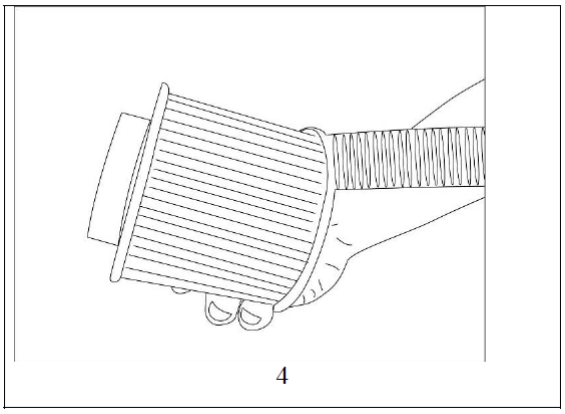
4

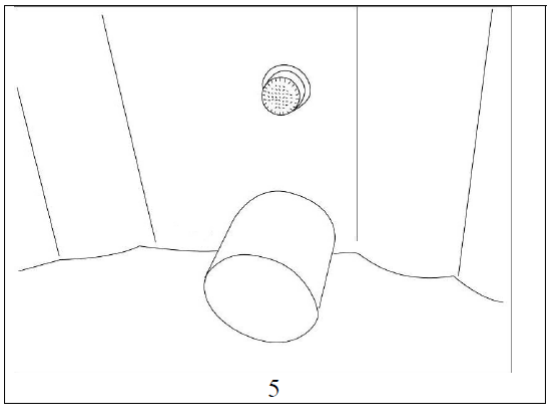
5

Avisos

Para evitar um curto-circuito ou a queda de um dos filtros RCD, recomendamos que o produto seja colocado num aparelho de filtragem separado. Pode ser necessário efetuar uma substituição, se forem utilizados vários geradores de energia em simultâneo com outros geradores de corrente, ou se for gerada uma substituição de corrente. Consulte esta recomendação aquando da instalação de uma banheira de hidromassagem, de uma sauna ou de uma máquina de lavar roupa. Para mais informações, consulte o manual de montagem e os dados técnicos.

Abrir a água

1. Colocar o fio de rede sem o apoiar e retirar a água.
2. Colocar o vidro de proteção no interior da câmara de hidromassagem com o interrutor de segurança.

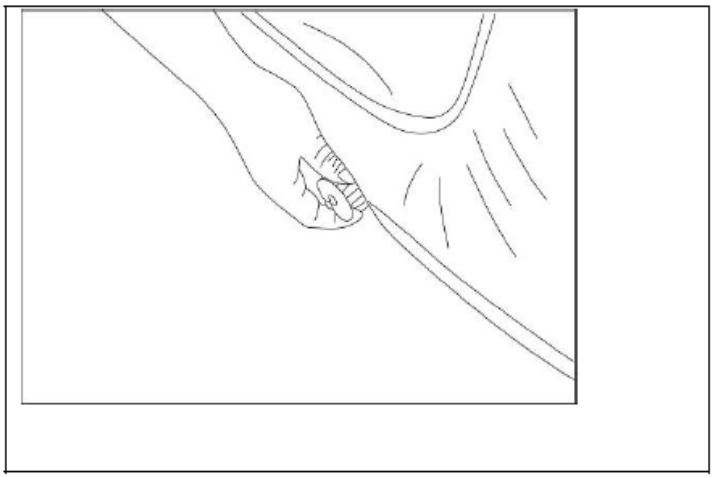

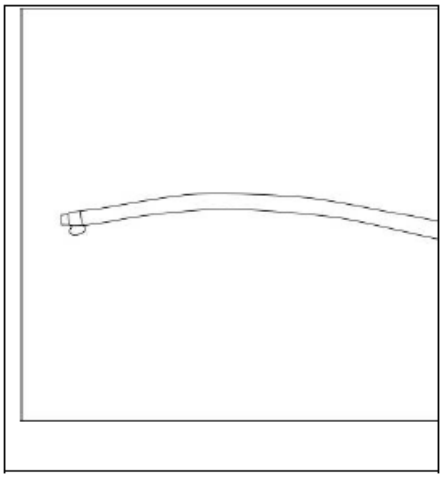

3. Desligue o vidro de proteção na parte superior da banheira de hidromassagem. Coloque uma extremidade do tubo de descarga com o cabo de ligação.
4. Coloque as rolhas de Kunststoffstopfen do copo no interior da câmara de hidromassagem: a água voa para cima.
5. Se não houver mais água na hidromassagem, introduza um pouco de água das saídas de água, se carregar no botão Luftblasen-Taste e se a função estiver a funcionar durante 2 a 3 minutos.
6. Para desligar o aparelho, puxe a alavanca de limpeza e coloque a chave de ligação.

Abrir a luz

Desligue o ventilador completo, para que a luz seja libertada.



Reabastecimento

Os restos de materiais de reutilização e as matérias-primas gelatinosas de origem vegetal e química podem ser misturados na água da banheira de hidromassagem. Verwende zur Reinigung des Whirlpools Seife und Wasser und spüle es anschließend aus.

Avisos: Não utilizar materiais de reutilização danificados nem materiais de reutilização de baixa qualidade.
Reparação
Em caso de pequenas fissuras e outros defeitos, pode utilizar o reparador de danos mitgelieferte. Retire a peça danificada e a área a reparar aqui de seguida. Colocar o material de limpeza do tubo de Zubehörbeutel na placa de reparação, colocar a placa de reparação na posição correta. Esticar a superfície plana, para que não haja mais borbulhas de luz. Deste modo, é possível efetuar reparações muito pequenas e pouco visíveis, sem grande esforço.

Problemas

Problemas	Dores de cabeça	Soluções
O sistema de controlo não funciona	- A bomba de calor é demasiado alta - O sistema não funciona bem com o Stromkasten	- Colocar a bomba de combustível em cima. Quando a bomba de vácuo estiver desligada, coloque o Netzstecker e aperte o Jet-Knopf, para a ativar.
A função de aquecimento não está a funcionar	- A temperatura está demasiado baixa - Patrão do filtro de sujidade - Águas residuais não adequadas - Aquecimento ausente	- Instalação a uma temperatura mais elevada (20 - 40°C). - Reiniciar/regularizar a placa de filtragem - A água de um nível diferente pode ser consumida.
O sistema de filtragem não está a funcionar	- Placa de filtragem danificada - As ervas daninhas não estimulam com o Stromkasten - Pouca amplitude ou frequência fraca	- Reiniciar/regularizar a placa de filtragem de forma adequada. - Contactar o seu fornecedor, se o filtro não estiver bem ajustado.
Leck na Whirlpool	- A Whirlpool está gerida ou foi danificada	- utilizar um filtro de reparação adequado
A água não é segura	- tempo de filtragem insuficiente - placa de filtragem danificada - água não limpa	- Reduzir o tempo de filtragem. - Reinstalação/Ausência da placa de filtragem. - Verweise auf die Anweisungen des Chemikalienherstellers.
A temperatura do ecrã é superior a 40 graus, quando a função de aquecimento foi activada	- A temperatura de referência pode ser aumentada, uma vez que a temperatura de reserva do tanque de aquecimento é reduzida durante a temperatura de reserva. O copo de água está bloqueado	- A temperatura deve voltar ao normal dentro de alguns minutos. - Reiniciar o copo
A piscina aquece de forma insuficiente ou esporádica, se o aquecimento for provocado por um filtro danificado.	- A placa de filtragem não foi auscultada durante muito tempo, o filtro está demasiado sujo e bloqueia o fluxo de água.	- A pirâmide de filtragem deve ser regularmente ajustada para garantir a segurança do fluxo de água e o funcionamento do sistema de aquecimento.
O motor do filtro não funciona corretamente, o que leva a uma falha de aquecimento.	- Gegénios como cabelos, bolhas, fendas ou outros elementos estranhos, alojam-se na bomba de filtragem e	- A reinjecção regular da água antes e depois da utilização, bem como o aumento da temperatura da água, ajudam a evitar o

Problemas	Dores de cabeça	Soluções
	bloqueiam o motor do filtro ou impedem o seu funcionamento.	entupimento dos fluidos e a bloquear o motor do filtro.
O Heizfunktion não funciona mais, se o Bedienfeld não funcionar corretamente.	- Uma avaria ou um defeito do Bedienfeldes, que a direção do aquecimento, afecta o funcionamento.	- O Bedienfeld tem de ser retirado, para que a função possa ser reforçada.
O aquecimento não arranca, se o sensor de temperatura apresentar uma avaria.	- O sensor de temperatura está defeituoso ou não está a funcionar corretamente, o que significa que o aquecimento não está ativado. Neste caso, o Bedienfeld indica o código de anomalia "SH", para que a anomalia seja eliminada.	- O sensor de temperatura deve ser ausgetauscht, para que o funcionamento incorreto do sistema de aquecimento seja eliminado.
O sistema de aquecimento não funciona de forma adequada, mesmo que seja necessário efetuar uma queda de pressão.	- A queda de água residual é frequente, mas é causada por uma descarga de água residual. Esta situação ocorre quando se formam partículas metálicas de metal no meio do esgoto, o que pode causar danos ao edifício.	- O problema deve ser resolvido se a placa de metal for colocada num local seguro.
Este é o risco de avarias ou riscos de segurança, quando entre o detetor RCD e o interrutor de corrente é utilizada uma lista de verificação, de ligação ou de controlo.	- Estas listas podem afetar a segurança, se afectarem o funcionamento incorreto do RCD (interrutor de segurança) ou se forem afectadas por Überlastungen. - Além disso, existe o perigo de a função de segurança do RCD estar a ser activada em vários aparelhos que sofreram uma falha.	- É importante que o interrutor do RCD seja colocado diretamente na posição do interrutor, sem qualquer interrutor intermediário ou alavanca. Desta forma, a segurança é reforçada e a função dos interruptores não é afetada.
O interrutor RCD/FI não está integrado. Isto significa que a segurança pode ser afetada por alarmes de incêndio. Danos nos componentes eléctricos devido à água.	- A água entra na zona dos componentes eléctricos, por exemplo, devido a fumaça, água pulverizada ou pedras danificadas. A água é muito líquida e provoca um mau funcionamento do interrutor de segurança ativado.	- Os componentes eléctricos em contacto com a água podem ficar danificados, por exemplo, devido a abcessos ou a uma estrutura. As peças de ligação estão presas e podem ser colocadas sobre a água. - A zona de cobertura deve ser mantida, para evitar o aparecimento de resíduos. - Ao efetuar uma paragem total, a instalação deve ser controlada por um técnico, para que se possam eliminar os possíveis danos.
O alarme FI está ausente, desde que não haja nenhum problema específico. Isto significa que o alarme está a ser alimentado por ondas de	- Perder ligações de cabos na ligação da máquina de hidromassagem. - Erguimento incorreto ou inseguro do aparelho.	- Verificação de todas as ligações de cabos e controlo da sua fixação. - Controlo da ligação e proteção contra falhas através de um técnico.

Problemas	Dores de cabeça	Soluções
tensão ou mesmo por ondas eléctricas.	Instalação incorrecta ou instalação incorrecta - Utilização de um cabo não concebido ou danificado.	- Verificação e atualização regulares das ligações eléctricas, para evitar problemas futuros.
O FI-Schalter está ausente, desde que não haja nenhum problema direto com o aparelho. Pode ocorrer uma grande acumulação de estromas, o que pode dificultar a sua utilização. Por conseguinte, existe uma insegurança em relação à segurança eléctrica em caso de incêndio	- E outros aparelhos eléctricos em casa, que podem causar danos ou falhas de tensão. - Tensões causadas por geradores eléctricos com elevada carga de tensão ou componentes defeituosos	- Überprüfung und ggf. Abschalten einzelner Geräte, um die Störquelle zu identifizieren. - Certificar-se de que todos os componentes estão em boas condições e em bom estado de conservação. - Verificação da instalação eléctrica através de um técnico, para evitar falhas perigosas. - Utilização de um interrutor de expansão ou de um filtro, para minimizar os danos
Falhas ou alterações nos controlos de FI ou de segurança durante os trabalhos.	- Gegénios ou água nas proximidades das banheiras de hidromassagem, que provoquem a perda de potência ou de calor. - Não utilizar a máquina para fazer a limpeza ou a colocação de um prato durante a utilização.	- Utilizar a Whirlpool apenas em locais com muito espaço e sem fontes de calor nas proximidades. - Para um suporte adequado da água, selecionar. - Certifique-se de que todos os componentes eléctricos estão bem protegidos.
Execução de funções	- Funktionsüberprüfung durchführen, um zu prüfen, ob der RCD/FI-Schalter das Problem ist.	- A. Coloque o RCD/FI-Stecker numa posição compatível. - B. Prima o botão RESET-Taste, para que o controlo do interrutor fique visível. - Carregue no botão de teste, o controlador fica desligado Se o interrutor RCD/FI estiver normal após o teste, mas a piscina ainda não estiver eingeschaltada, pode haver um outro problema. 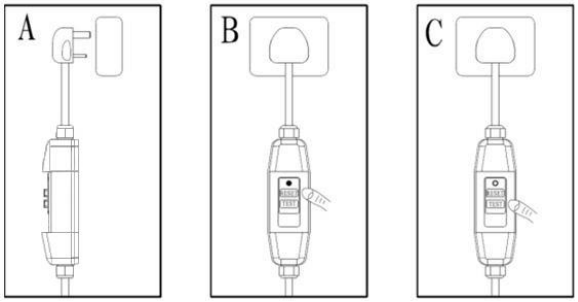

Se houver outro problema com o produto, contacte-nos.

Código de erro na visualização do ecrã

Anzeige	Estado / LED	Definição
FC	Flackert	Inserção do cartucho do filtro
SL	Flackert	Temperatura da água muito baixa
HL	Flackert	Temperatura da água muito alta
PST	Flackert	Redução da temperatura
OC	Flackert	Estrangulamento da temperatura
FP	Umschalten in Echtzeit - Wassertemperatur	O sistema encontra-se em Frostschutzzustand
5H	Sensor de temperatura desativado	Sensor de temperatura ajustado

Frostschutzstatus "FP" - Modus: Drücke bei der Temperatureinstellung unter der Mindesttemperatur (68 ° F / 20 ° C) erneut die Temperaturtaste "down", um den Frostschutzmodus zu aktivieren. O filtro e o aquecimento trabalham para manter a temperatura abaixo dos 5 °C e para evitar que a água seja congelada em temperaturas baixas. Se as temperaturas forem superiores a 20 °C, o modo de proteção contra o gelo é eliminado.

1) (Echtzeit / Solltemperatur - Anzeigebereich: in diesem Bereich wird die eingestellte FP/Echtzeit - Wassertemperatur angezeigt.
2) Statusanzeigen: Im Frostschutz-/FP-Modus ist die Filterfunktion immer in Betrieb und die Anzeige leuchtet ständig. Quando a temperatura é superior a 5℃ , o aquecimento é ausente e o indicador de nível está ausente. Wenn die Wassertemperatur niedriger als 5℃ ist, ist die Heizung eingeschaltet und die Kontrollleuchte leuchtet immer.

Modelo:	Whirlpool exterior SPLASH - Uni Grau	(Artikel-ID 17070)
	Hidromassagem exterior SPLASH - Betão	(Artikel-ID 17069)
	Whirlpool Exterior SPLASH - Bege	(Artigo-ID 19913)

No que diz respeito às alterações do produto, apresentamos as alterações técnicas e ópticas no artigo anterior.

Geradores eléctricos e electrónicos - Informações para casas particulares

A lei relativa aos aparelhos eléctricos e electrónicos (ElektroG) contém uma série de requisitos para a utilização de aparelhos eléctricos e electrónicos. As mais importantes estão aqui enumeradas.

1. Registo de alterações

Os geradores eléctricos e electrónicos, que se encontram em queda, são designados por Altgeräte. Os utilizadores de Altgeräten têm de os identificar com uma classificação de risco de queda de tensão não selecionada. Sie haben Altbatterien und Altakkumulatoren, die nicht vom Altgerät umschlossen sind, sowie Lampen, die zerstörungsfrei aus dem Altgerät entnommen werden können, vor der Abgabe an einer Erfassungsstelle vom Altgerät zerstörungsfrei zu trennen. Separar as baterias, para que possam ser utilizadas para fins de armazenamento.

2. Pilhas e Acusadores



Besitzer von Altgeräten haben Altbatterien und Altakkumulatoren, die nicht vom Altgerätumschlossen sind, im Regelfall vor der Abgabe an einer Erfassungsstelle von diesem zu trennen. Dies gilt nicht, soweit die Altgeräte bei öffentlich-rechtlichen Entsorgungsträgern abgegeben und dort zum Zwecke der Vorbereitung zur Wiederverwendung von anderen Altgeräten separiert werden.

3. Condições de acesso aos registos

Os utilizadores de resíduos de casas particulares podem obtê-los através de uma lista de amostras de fornecedores de serviços públicos ou através de fornecedores ou distribuidores no âmbito do sistema de reembolso da eletricidade. Pode encontrar um resumo online das amostras e dos pedidos de reembolso no sítio da Internet: https://www.stiftung-ear.de ou https://www.take-e-back.de.

4. Advertência sobre proteção de dados

Os gerentes de automóveis contêm muitos dados pessoais sensíveis. Isto aplica-se, em particular, aos aparelhos de tecnologia da informação e de telecomunicações, como computadores e smartphones. No seu próprio interesse, deve ter em conta que, para a eliminação dos dados dos utilizadores finais, é necessário que o próprio utilizador se sinta confortável.

5. Proteção do utilizador

Os comerciantes com uma área de venda de aparelhos eléctricos e electrónicos de, no mínimo, 400 m2 , bem como os comerciantes de bens de consumo com uma área de venda de, no mínimo, 800 m2 , que tenham mais de um ano de vida ou mais de dois anos de idade e que estejam presentes no mercado, estão sujeitos a restrições,

- ao receber um novo gerador eletrotécnico ou eletrónico e um novo gerador, um novo gerador com as mesmas funções que o novo gerador, no local onde foi recebido ou numa zona não delimitada, não pode ser colocado no mercado e
- em caso de queda do aparelho, que não exceda 25 cm de altura, em qualquer posição ou em qualquer outra posição, não deve ser confundido com o uso de um aparelho de rádio; o aviso não deve ser usado para a compra de um aparelho de rádio ou de televisão e está limitado a três aparelhos de rádio por parte do utilizador.



6. Importância dos símbolos "durchgestrichene Mülltonne"

O símbolo "durchgestrichenen Mülltonne", que se encontra regularmente indicado nos leitores de eletrónica e eletrónica, indica que o produto em causa deve ser eliminado no final da sua vida útil por uma queda de tensão não suportada.

- Número de registo do vendedor
- Como revendedor no âmbito da Diretiva ElektroG, registamos junto da Stiftung Elektro-Altgeräte Register (Nordostpark 72, 90411 Nürnberg) o seguinte número de registo: WEEE-Reg.-Nr. DE86467979

Home Deluxe GmbH
Schanzeweg 2
32312 Lübbecke
Alemanha
Tel: +49 (0)5743 6181-0
www.home-deluxe-gmbh.de

bda-104-02_SPLASH
2023/07